AUTOMAS
uévete Tranquilo

CERTIFICADO DE INSPECCIÓN

COPIA DE INTERNET

No. DE SERVICIO
P013559012311

CLASE	AUTOMOVIL	COMBUSTIBLE	GASOLINA
MARCA	SUZUKI	TIPO PINTURA	PENDIENTE
TIPO	SWIFT (4) DZIRE MT 1200CC 4P 2AB ABS	SERVICIO	PARTICULAR
CARROCERIA	SEDAN	KILOMETRAJE	29678
MODELO	2023	COLOR	BLANCO PERLADO
NACIONALIDAD	SIN IDENTIFICAR	N° CHASIS	MBHZF63S4PG205161
TIPO CAJA	MECANICA	N° SERIAL	null
CILINDRAJE	1197	N° MOTOR	K12MP4312933
ASEGURADORA	AUTOCARSDM S.A.S. .	SUCURSAL	AUTOCARSDM S.A.S
INTERMEDIARIO	AUTOCARSDM S.A.S. .	CLAVE	901928628
CLIENTE	AUTOCARSDM S.A.S. .	IDENTIFICACIÓN	901928628

N° INSPECCION	5245323	TURNO	15
FECHA	19-Sep-2026		
CENTRO INSPECCION	AUTOMAS - CALI		
SOLICITADO POR	AUTOCARSDM S.A.S. .		
SERVICIO SOLICITADO	PERITAJE ORO LIVIANO		
VALOR MERCADO	$ 0	COD. FASECOLDA	08801052
VALOR AUTOMÁS	$ 57.200.000	VALOR FASECOLDA	$ 57.200.000
VALOR ACCESORIOS	$ 0		
RESULTADO	VEHICULO EN ESTANDAR		

KZT724

NOVEDADES DE INSPECCIÓN : ; ; .; MULTIPKES RAYONES Y SUMIDOS EN PIEZAS DEL VH, VH SUCIO. TAPICERIA INTERIOR SUCIA Y CON LEVE DESGASTE ASIENTOS PRESENTAN FORRO, RINES CON RAYONE NO REPORTA SINIESTROS ANTE FASECOLDA PUBLICO; SISTEMAS DE SEGURIDAD ORIGINALES HASTA LA FECHA DE INSPECCION

REVISIÓN VISUAL

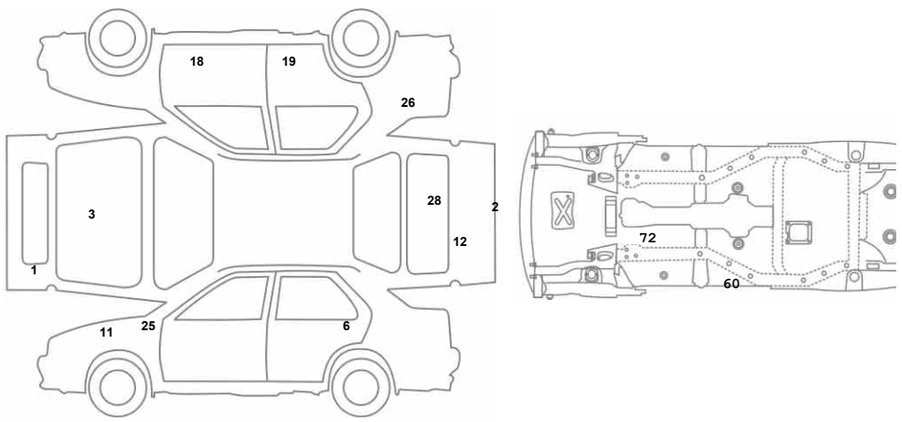

Malo 0% - 59 % | Aceptable 60% - 89% | Bueno 90% - 100%

ESTRUCTURA - CHASIS — 88,80 %

60	ESTRIBO DERECHO	DEF. MEDIA
72	CUNA MOTOR	SUMIDO

CARROCERIA - EXTERIOR — 86,30%

1	BOMPER DELANTERO	BUENA REPARACION
2	BOMPER TRASERO	BUENA REPARACION
3	CAPOT	BUENA REPARACION
6	COSTADO IZQUIERDO	SUMIDO
11	GUARDAFANGO IZQ.	BUENA REPARACION
12	PANEL TRASERO	SUMIDO
18	PUERTA DELANTERA DER	SUMIDO
19	PUERTA TRASERA DER.	SUMIDO
20	PUERTA TRASERA IZQ.	SUMIDO
25	RETROVISOR IZQ.	RAYON
26	STOP DERECHO	RAYADO
28	TAPA BAUL/COMPUERTA	SUMIDO

> 60% | 59% - 11% | < 10%

VIDA UTIL DE LAS LLANTAS

DEL. IZQ.	DEL. DER.	TRA. IZQ.	TRA. DER.
80%	80%	80%	80%

FUGA DE FLUIDOS — 100,00%

PINTURA — 84,00%

36	IMPUREZAS	DE 1 A 4 PIEZAS
38	PIEL DE NARANJA	DE 1 A 4 PIEZAS

No. Servicio: P013559012311

Contenido del servicio

ESTE DOCUMENTO ES VALIDO UNICAMENTE EN ORIGINAL.
ESTE CONTIENE SISTEMAS DE SEGURIDAD

EL DOCUMENTO NO TENDRA VALOR SI FALTA ALGUNA DE SUS PAGINAS, YA QUE ESTE ES INTEGRAL

Un sello de confianza para su vehículo

ACCESORIOS

DESCRIPCIÓN	MARCA - REFERENCIA	CANT	VALOR
ACCESORIOS	ACCESORIOS ORIGINALES PARA EL MO	1	0

DESCRIPCIÓN	MARCA - REFERENCIA	CANT	VALOR

FOTOS





LICENCIA DE TRANSITO





IMPRONTAS

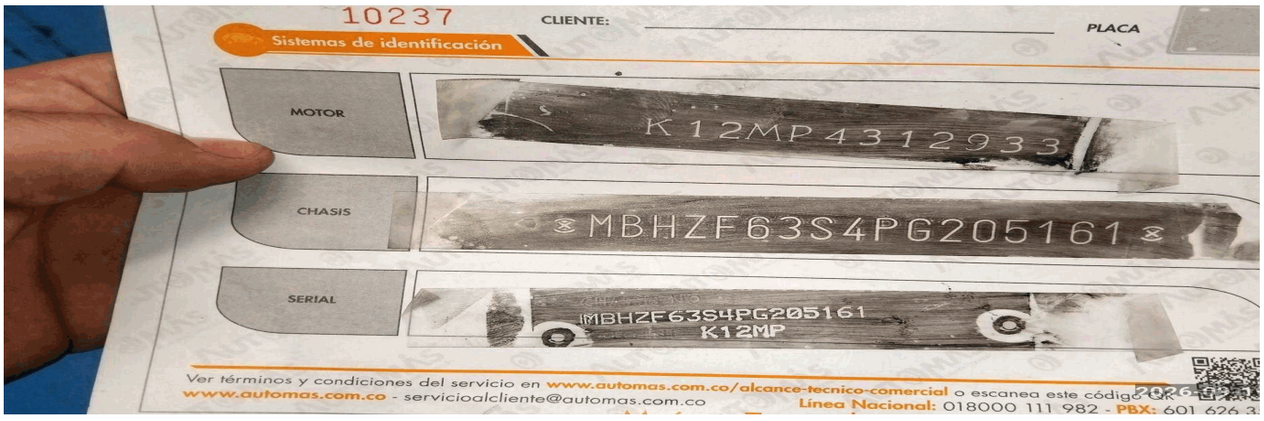

No. Servicio	P013559012311	Contenido del servicio

ANDRES FERNANDO DAZA MORENO
C.C. 1089568202

AUTOCARSDM S.A.S. .
C.C. 901928628